ЗАПЧАСТИ И СПЕЦТЕХНИКА

КитайАВТО

Дистрибьютор Zoomlion, Changlin и SAIC-IVECO в России

11.11.2013г.

ООО «КитайАвто» осуществляет прямые поставки спецтехники из Китая таких марок и производителей, как SAIV-IVECO, ZOOMLION и CHANGLIN. Наша компания предоставляет гарантийное и пост гарантийное обслуживание. Наличие склада запасных частей более 5000 наименований, мобильная бригада обслуживания.

Автокран ZOOMLION 25-тонный QY25Vf542 EBPO-4

Цена 6 750 000 руб.

ZOOMLION представляет вашему вниманию автокраны серии V, произведенные компанией Puyuan. Новейшее поколение китайского оборудования характеризуется высокой производительностью, привлекательным дизайном и отличными эксплуатационными показателями.

Мы внимательно относимся к требованиям и пожеланиям заказчика, что позволяет достигать хороших результатов, демонстрируемых нашей продукцией. Автокраны от ZOOMLION не только соответствуют всем международным стандартам, но и имеют более высокие показатели по многим параметрам, включая скорость работы, высоту подъема,

мощность. Наши автокраны экономичны, стабильны в эксплуатации и позволяют значительно снизить затраты на содержание и обслуживание.
Автокран серии V завоевал множество высоких наград на международных выставках. На сегодняшний день он получил широкую популярность среди предпринимателей из разных отраслей.

Возможности автокранов:

- Вылет стрелы увеличился за счет двухсекционного поворотного гуська.
- Шестиугольная стрела, снабженная дугообразным боковым ползуном, способна выдерживать большие нагрузки. Сертифицирована национальным патентом.
- Поворотный клапан обеспечивает решение множества задач в различных условиях. В автокране предусмотрена плавная амортизация, снижена степень колебания и вибраций груза при вращении в условиях быстрой остановки, ослаблены динамические нагрузки.
- Внешняя система управления основывается на контроле с помощью программируемого логического контроллера (ПЛК). Возможность проведения самодиагностики обеспечивается применением шин высокого качества производства CAN.
- Коробка передач с наклонным переключателем Shanxi Fuller гарантирует надежность трансмиссии и высокие производительные показатели.
- В кранах этой серии установлены экономичные двигатели Steyr, обладающие большой мощностью. При эксплуатации на средних и низких скоростях потребление энергии уменьшается на 10%.
- Шины Ziwu отличаются повышенной прочностью, что позволяет технике уверенно работать в самых сложных дорожных условиях с тяжелыми грузами.

Основные технические характеристики

Параметр		Значение	Примечание
Рабочий параметр	Максимальная номинальная общая грузоподъемность	25000 kg	
	Момент максимальной .грузоподъемности основной стрелы	980 kN.m	
	Момент максимальной .грузоподъемности при самой длинной стреле	494 kN.m	
	Максимальная высота подъёма основной стрелы	11.0 m	
	Максимальная высота подъёма главной стрелы	39 m	без учета деформации стрелы
	Максимальная высота подъёма вспомогательной стрелы	47.0 m	
Рабочая скорость	Минимальная скорость при одном канате (главного подъёма)	120m/min	4-ый слой барабана
	Максимальная скорость при одном канате (вспомогательного подъёма)	100m/min	2-ой слой барабана
	Время подъёма грузоподъёмной стрелы	40 s	
	Время выноса грузоподъёмной стрелы	80 s	
	Скорость поворота	0~2 .2r/min	
Параметр движения	Максимальная скорость движения	78km/h	
	Максимальная способность преодоления подъёма	37 %	
	Минимальный диаметр поворота	≤22 m	
	Минимальный дорожный просвет	220mm	
	Величина выброса загрязнения и дымовой	Соответствие	GB3847-2005,

	предел		нормированному правилу	GB17691-2005 Евро 3
	Расход топлива на 100км пробега		45 L	
Параметр качества	Собственный вес в состоянии движения (общая масса)		31700 kg	
	Масса целого автокрана		31570 kg	
	Нагрузка на переднюю ось		6900 kg	
	Нагрузка на ось заднего моста		24800 kg	
Параметр размера	Габаритные размеры (Д*Ш*В)		12700×2500×3450 mm	
	Продольное расстояние опорного домкрата		5.36m	
	Поперечное расстояние опорного домкрата		6.1м (опоры полностью выдвинуты), 4.2м (опоры наполовину выдвинуты)	
	Длина главной стрелы		10.4~39.2 m	
	Угол возвышения главной стрелы		-2~80°	
	Длина вспомогательной стрелы		8m	
	Угол установки вспомогательной стрелы		0 , 30°	
Шасси	Тип		ZLJ5325V	
	Классификация		2 евро 3	
	Двигатель	Модель	WP10.270 WEICHAI	
		Номинальная мощность	199/2200 kW/r/min	
		Максимальный выходной крутящий момент	1100/1200-1600	

Габаритные размеры в транспортном положении (мм)

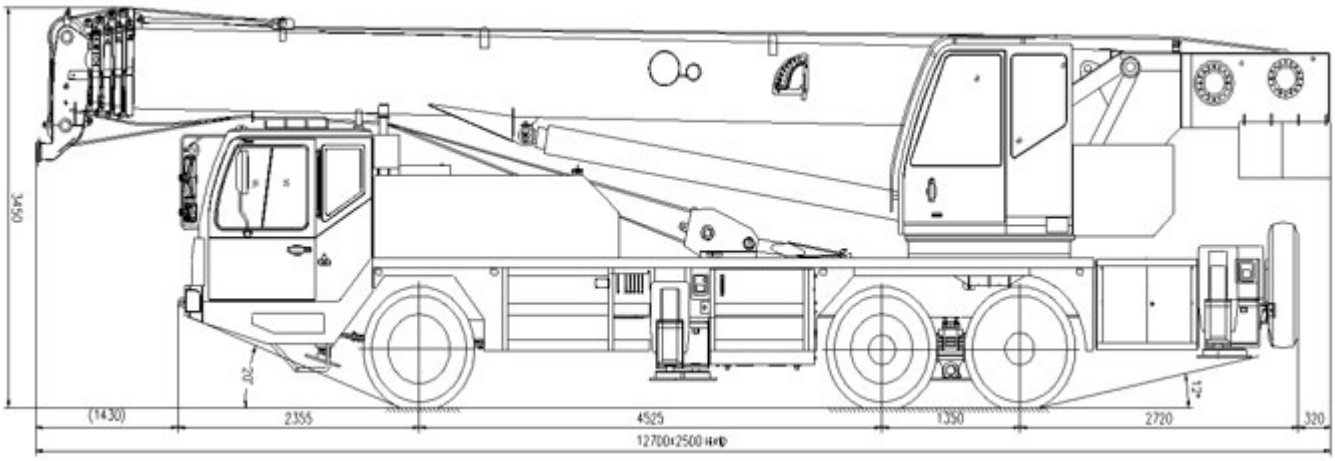

Таблица номинальной грузоподъёмности (таблица 1-7)

Рабочая амплитуда (m)	Главная стрела (m)						
	Полностью вынос опорных домкратоа, вынос цилиндра I до 100%, работа на боковой , задней сторонах						
	10.4	14.0	17.6	23.0	28.4	33.8	39.2
3.0	25000	23000	19000				
3.5	25000	23000	19000				
4.0	24500	22000	18000	14000			
4.5	22000	21000	17100	13000			
5.0	20000	19200	15800	12000			
5.5	18000	17800	14800	11700	10000		
6.0	16000	16100	14000	11000	9400		
6.5	14200	14100	13000	10800	8700	7200	

7.0	12900	12800	12200	10200	8400	7100	
7.5	11500	11800	11000	9300	8000	7000	
8.0	11000	11000	10800	9200	7900	6600	
9.0		9000	8900	8400	7150	6100	5500
10.0		7400	7300	7500	6600	5600	5100
11.0		6200	6100	6700	6000	5200	4700
12.0			5100	5600	5500	4700	4350
13.0			4200	4800	5100	4450	4050
14.0			3550	4200	4600	4150	3800
15.0				3600	4000	3900	3500
16.0				3050	3500	3550	3400
18.0				2250	2700	2900	2900
20.0					2050	2300	2400
22.0					1500	1750	1850
24.0					1100	1300	1400
26.0						950	1050
28.0						700	800
30.0							600
I	0	3.6	7.2	7.2	7.2	7.2	7.2
II	0	0	0	5.4	10.8	16.2	21.6
Кратность	8	6	6	4	4	3	3
Крюк	Грузоподъёмный крюк 25т.						

Грузовысотные характеристики

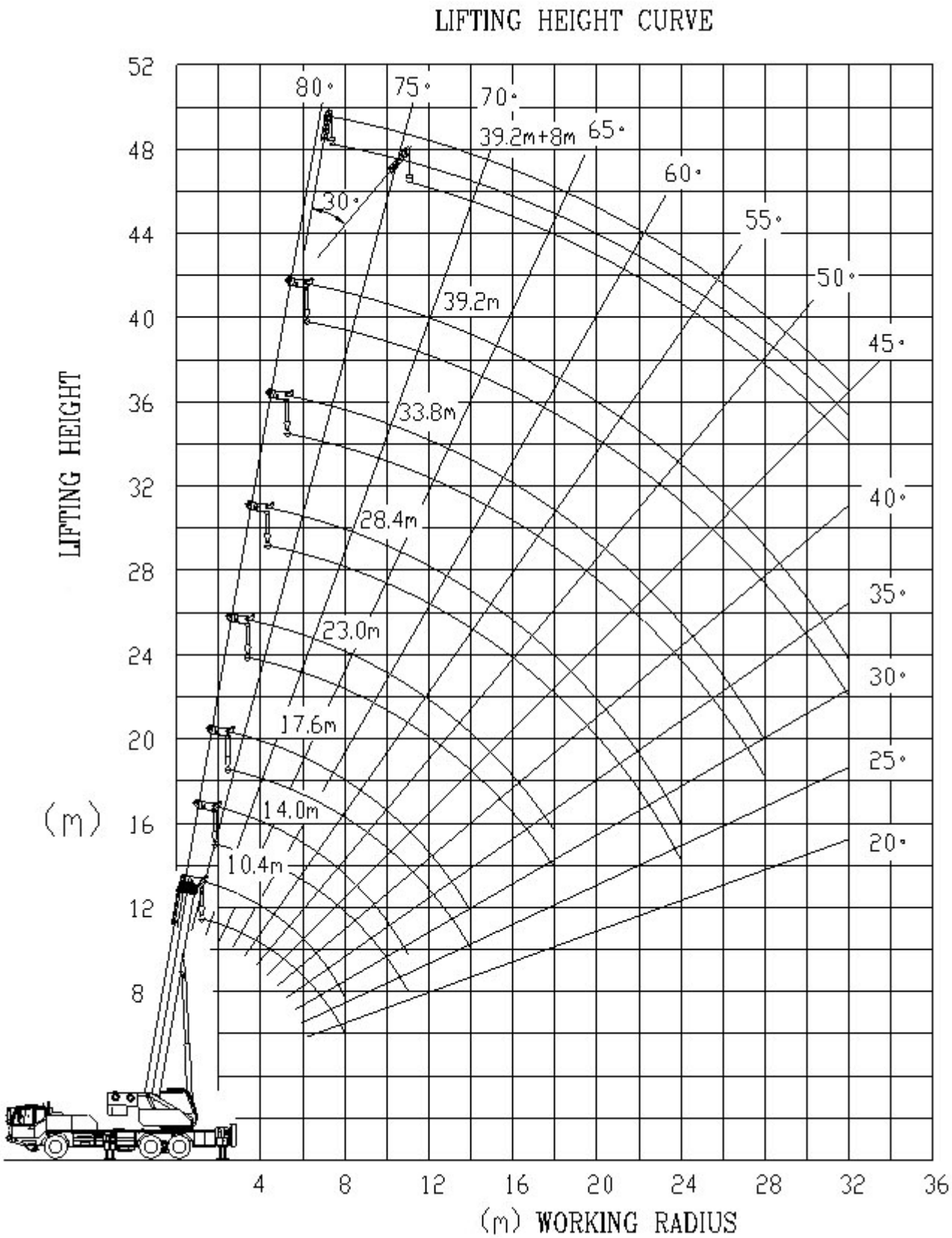

Гарантия **2 000 мч / 12 месяцев**.

Срок поставки – **в наличии, г. Пермь**

Форма оплаты **– 100%.**

Кредит, лизинг.

Сервис, ТО, гарантийное обслуживание, расходные материалы – предоставим!

Руководитель отдела продаж «КитайАвто» Ю.Б. Иванов

426000, Ижевск, ул. 9-е Января 257, тел. (3412)314-500, 640-504 www.izhtransport.ru
8-800-5000-719